型号	P3E-L15A210SJ
料号	10710010A00161

品牌	二次校正
美的（高创）	否

电机规格	
额定功率(W)	1500
额定电压(V)	220
额定转矩(Nm)	4.78
最大转矩(Nm)	14.3
额定电流(Arms)	8.9
最大电流(Arms)	25.2
额定转速(rpm)	3000
最大转速(rpm)	5000
频率(Hz)	250
转动惯量($\times10^{-4}$kg.m^2)	2.75
线电阻(Ω)	0.340±5%
线电感 (mH)	3.895±20%
LQ	2.135±20%
LD	1.76±20%
线反电势(V/1000rpm)	36.55±8%
转矩常数 (Nm/Arms)	0.537
电气时间常数 (ms)	11.456
极对数	5
绝缘等级	Ins F
防护等级	IP 67
重量 (kg)	4.3
单体包装重量 (kg)	5.1
集合包装数量 (Pcs)	N/A
集合包装重量 (kg)	N/A
编码器规格	
类型	磁编
单圈分辨率	17bit
多圈计数容量	16bit

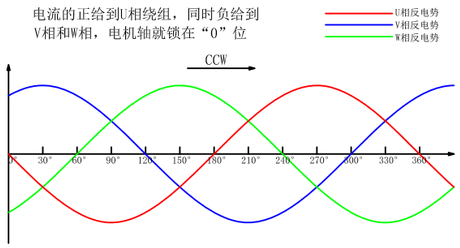

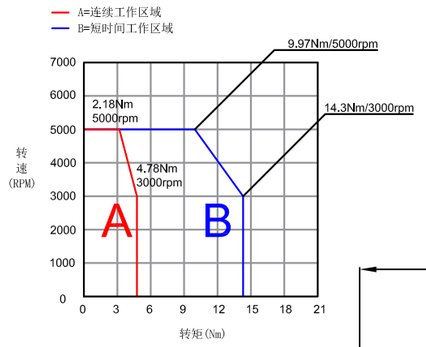

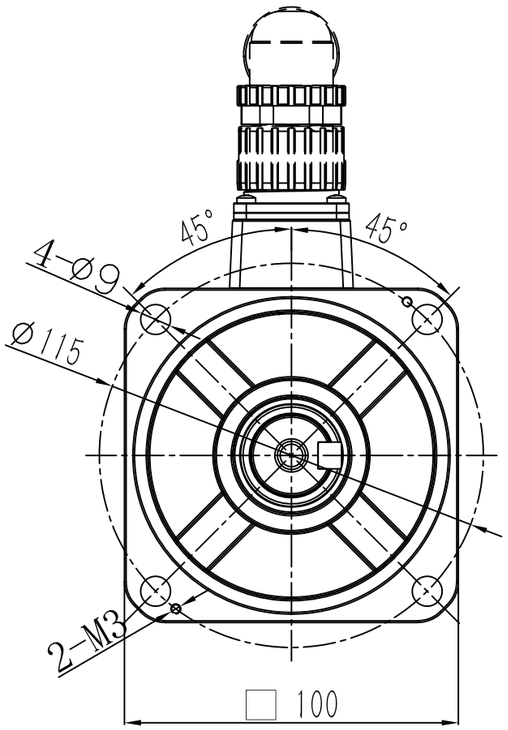

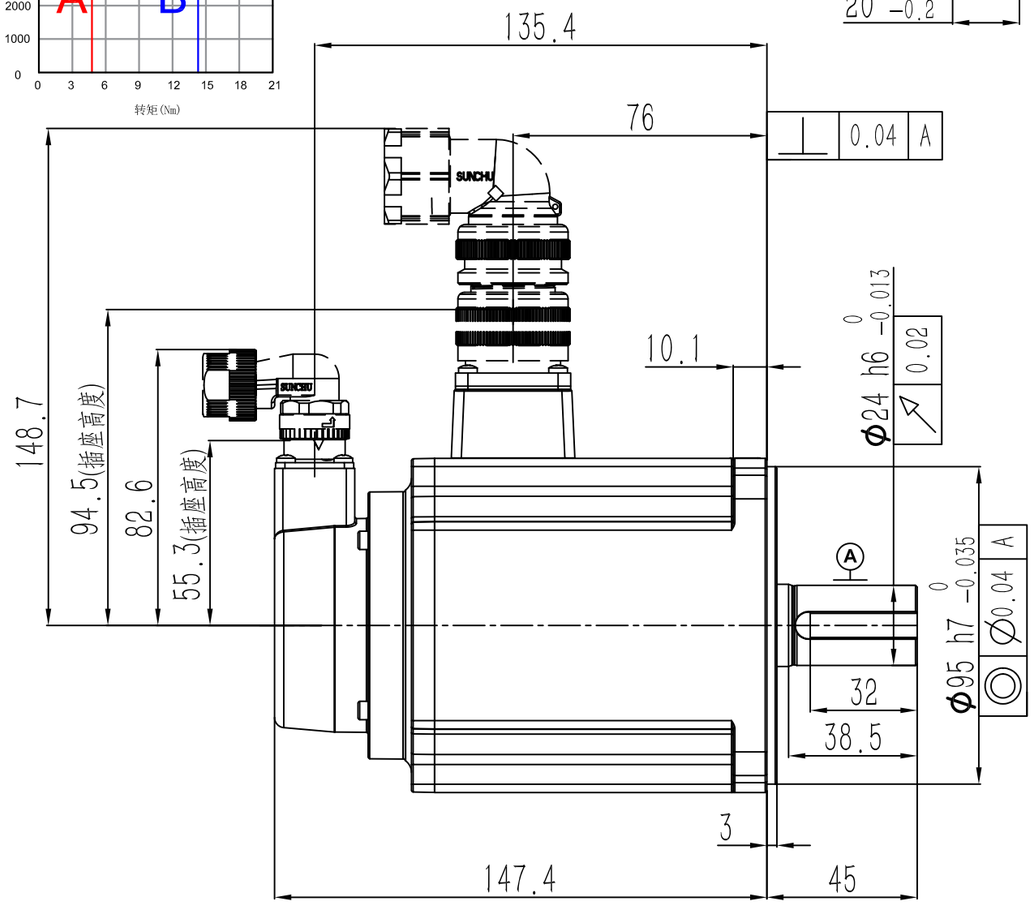

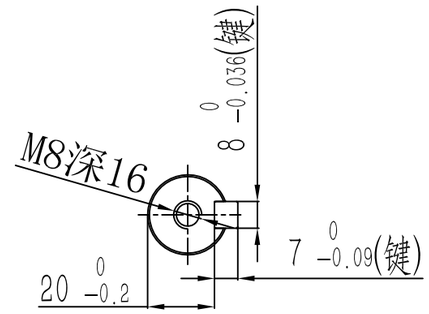

动力连接器定义	
A	U
B	V
C	W
D	PE

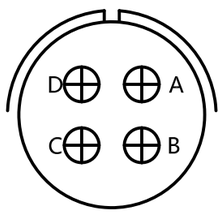

信号连接器定义	
1	DATA+
2	DATA-
6	BAT+
5	BAT-
4	+5V
9	0V
10	FG

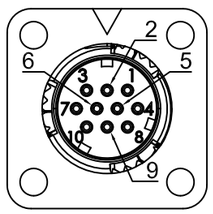

零件代号

借(通)用件登记

描图

描校

旧底图总号

底图总号

签字

日期

SERVOTRONIX always in motion™

阶段标记	重量	比例	材质
A			名称 高创旋转伺服电机
第一角法			料号
共1张 第1张	版本 A0		规格